REGISTRO TN RMTB4TC

ADAIKOCMC

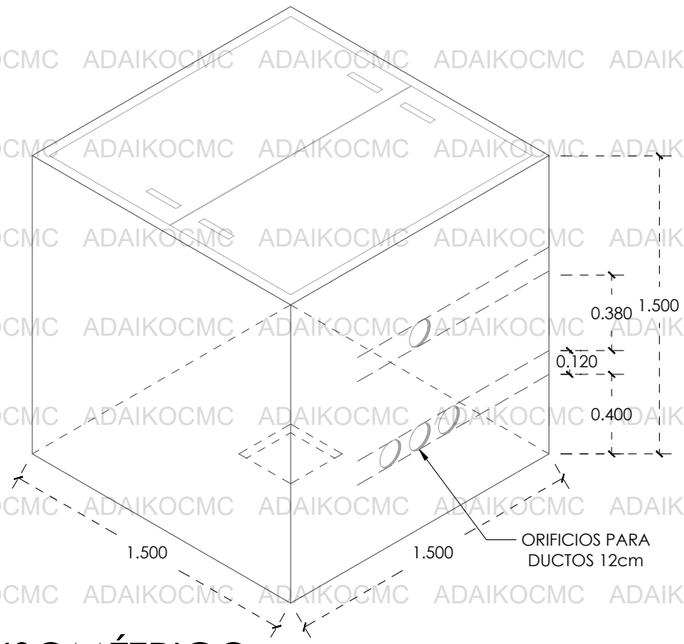

ISOMÉTRICO

ESC. 1:30

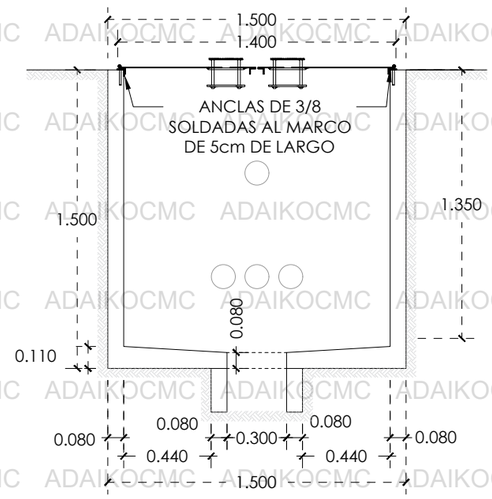

ELEVACION REFUERZO SECCION A-A'

ESC. 1:30

IMAGEN ALUSIVA AL PRODUCTO

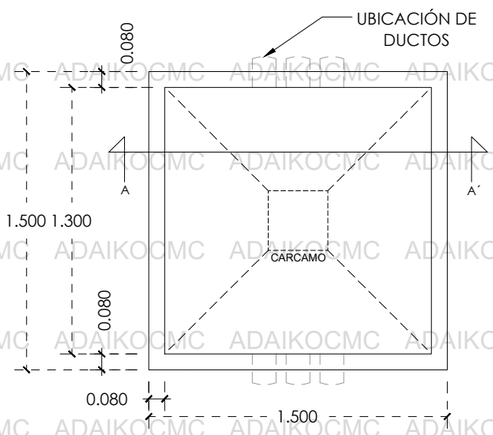

PLANTA PISO

ESC. 1:30

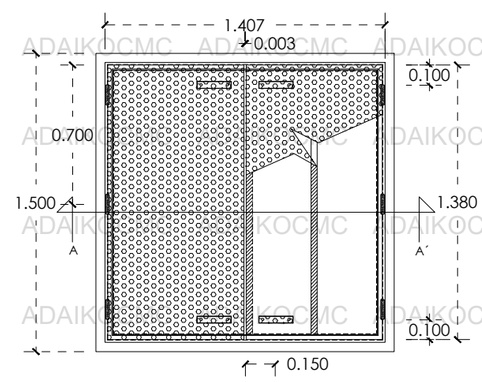

PLANTA TAPA

ESC. 1:30

ADAIKO CMC
CONSTRUCCIONES MULTISERVICIOS Y COMERCIALIZADORA S.A DE C.V

Despacho:
CONSTRUCCIONES, MULTISERVICIOS Y COMERCIALIZADORA ADAIKO S.a DE C.V

Nombre del producto
TN RMTBATC

Especificaciones

- Peso 1900 kg
- Registro en banqueta
- Interior acabado cemento pulido
- Exterior con acabado aparente
- Malla electrosoldada 4 x 4 – 6 / 6
- Espesor de muros 8 cm
- Resistencia f'c 200 kg / cm2
- Recubrimiento 25 mm
- Sin techo

CFE
Comisión Federal de Electricidad

Modelo:
RMTB4TC

Fecha de edición :
06 JUNIO 2024

Escala: 1:30
Acot: Metros

Contactos
- Telefono: 443 183 5426
- Sitio Web: www.adaikocmc.com
- Correo: Adaikocmcventas@gmail.com
- Instagram: adaikocmc
- Facebook: adaikocmc