MURETE DE MEDICIÓN

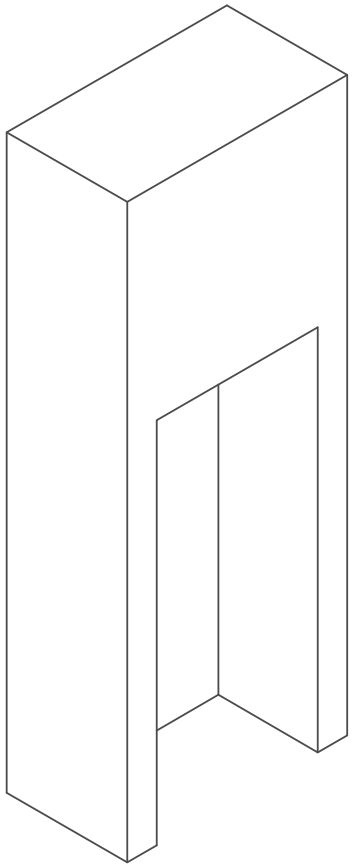

ISOMETRICO POSTERIOR

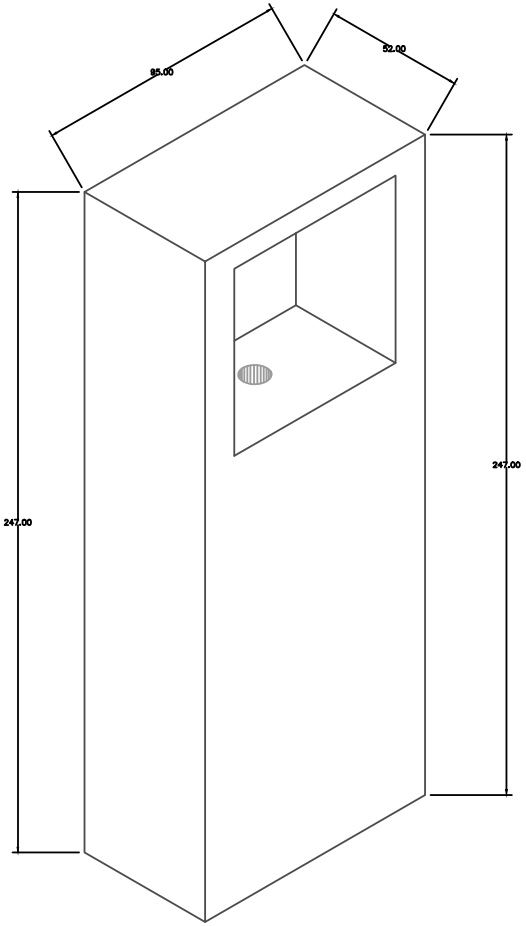

ISOMETRICO FRONTAL

PLANTA

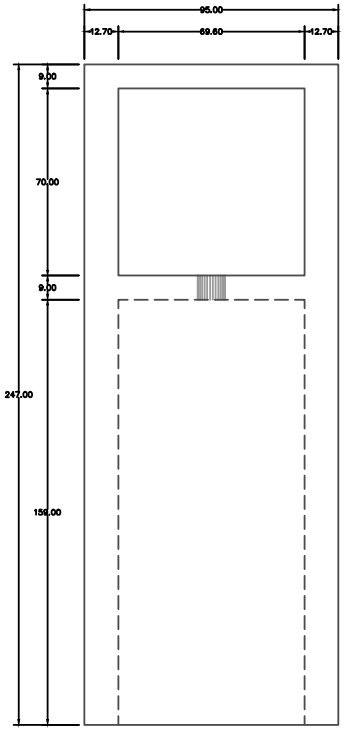

CARA FRONTAL

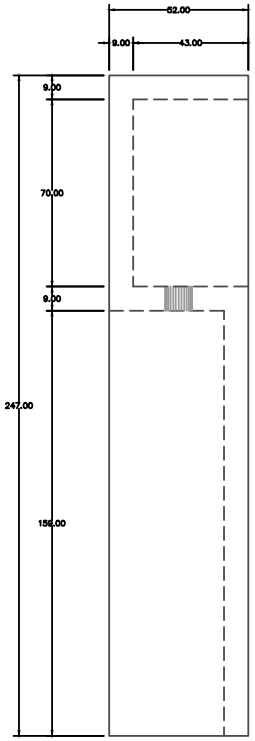

CARA LATERAL